РЯЗАНСКОЕ СТАНКОСТРОИТЕЛЬНОЕ ПРОИЗВОДСТВЕННОЕ ОБЪЕДИНЕНИЕ

1Н65-5

СТАНОК ТОКАРНО-ВИНТОРЕЗНЫЙ

Модель 1Н65
и ее модификации

РУКОВОДСТВО ПО ЭКСПЛУАТАЦИИ

№ 172

МОСКВА

ВСЕСОЮЗНЫЙ НАУЧНО-ИССЛЕДОВАТЕЛЬСКИЙ ИНСТИТУТ ИНФОРМАЦИИ И ТЕХНИКО-ЭКОНОМИЧЕСКИХ ИССЛЕДОВАНИЙ ПО МАШИНОСТРОЕНИЮ И РОБОТОТЕХНИКЕ (ВНИИТЭМР)

1991

6. УСТРОЙСТВО, РАБОТА СТАНКА И ЕГО СОСТАВНЫХ ЧАСТЕЙ

6.1. Общий вид с обозначением органов управления и табличек с символами — на рис. I.6.1, I.6.2.

6.2. Перечень органов управления — в табл. I.6.1.

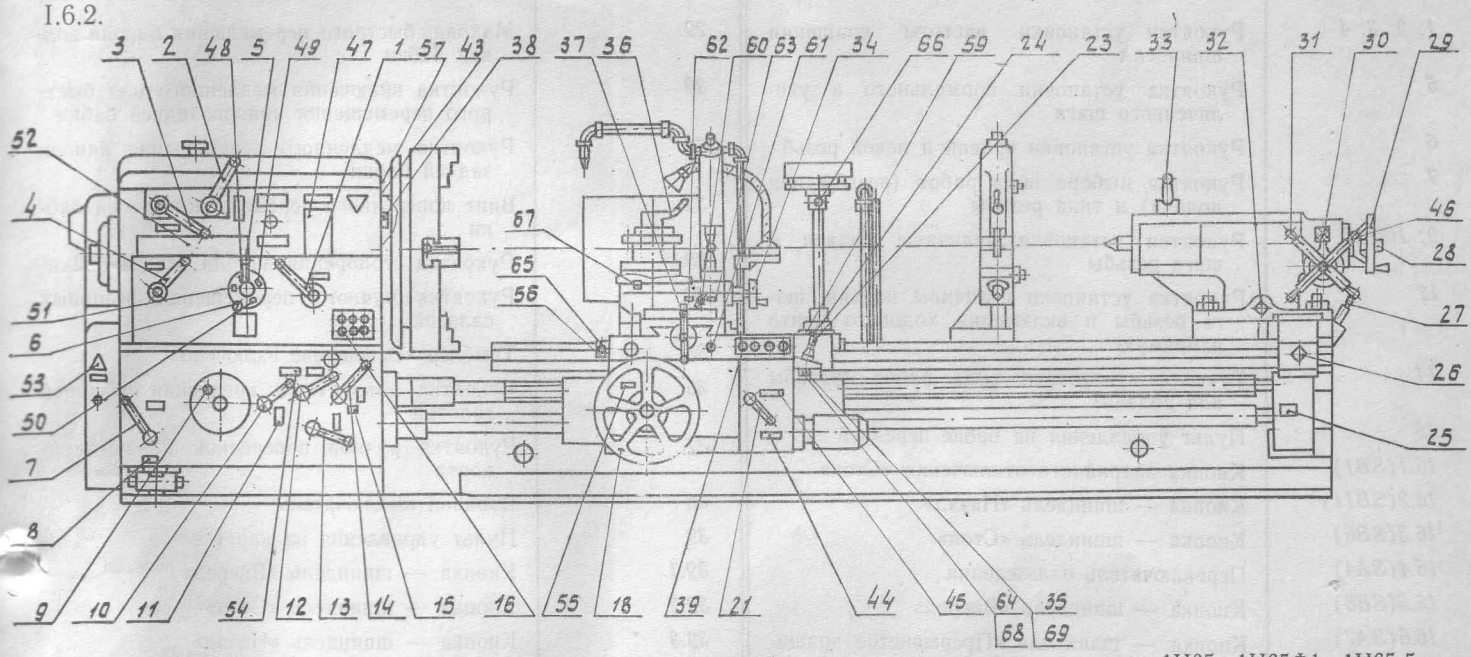

Рис. I.6.1. Общий вид с обозначением органов управления и табличек с символами станков мод. 1Н65, 1Н65Ф1, 1Н65-5, 1Н65Ф1-5, 1Н65Г, 1Н65ГФ1

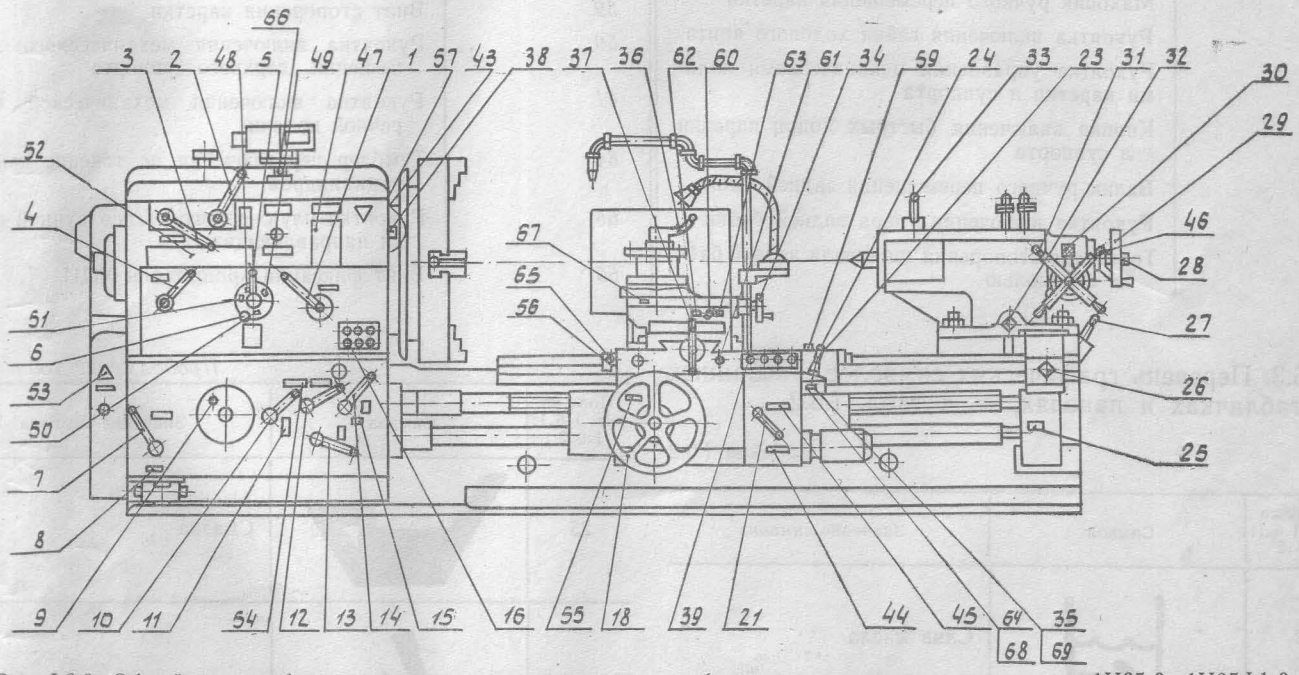

Рис. I.6.2. Общий вид с обозначением органов управления и табличек с символами станков мод. 1Н65-0, 1Н65Ф1-0

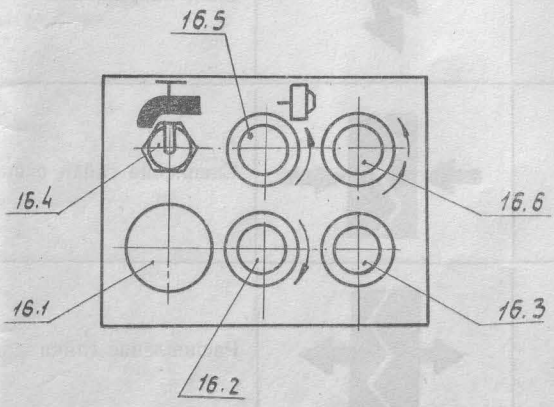

Рис. I.6.3. Пульт управления на бабке передней

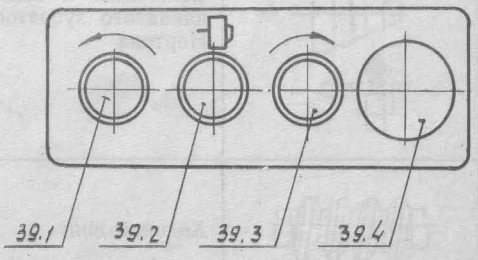

Рис. I.6.4. Пульт управления на каретке

Руководство по эксплуатации не отражает незначительных конструктивных изменений в станке, внесенных изготовителем после подписания к выпуску в свет данного руководства по эксплуатации, а также изменений по комплектующим изделиям и документации, поступающей с ними.

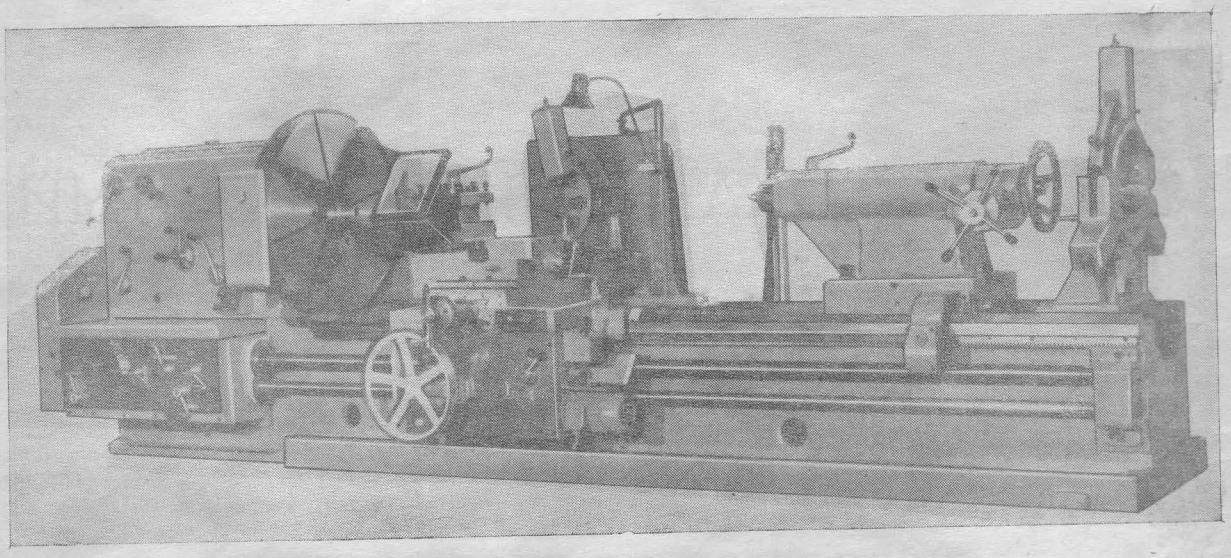

Рис. I.1.1. Общий вид станка мод. 1Н65

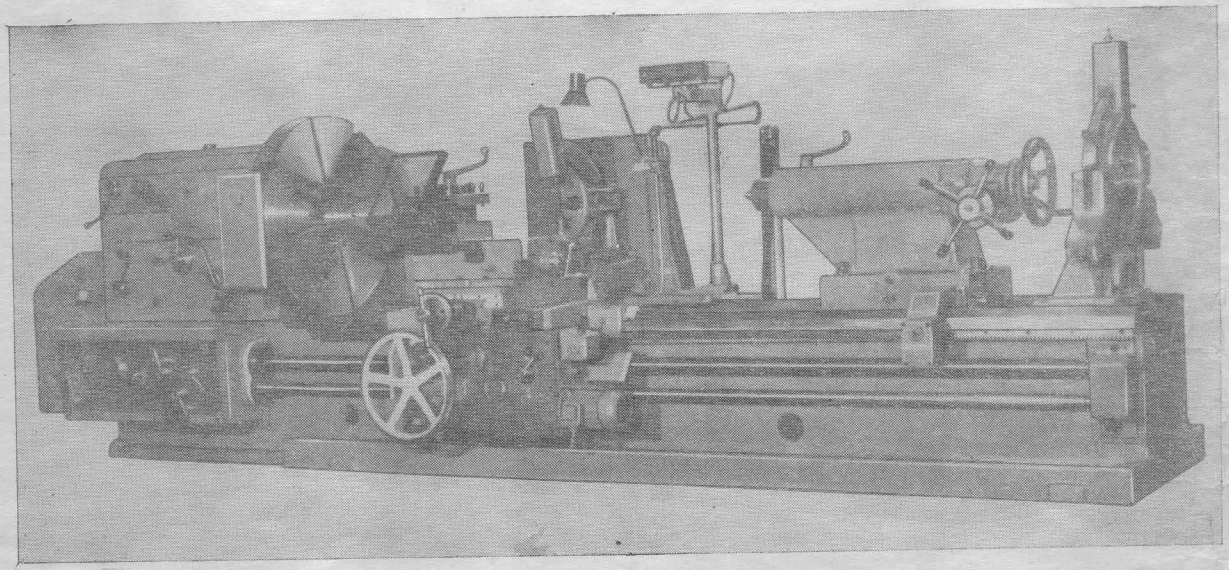

Рис. I.1.2. Общий вид станка мод. 1Н65.Ф1

© Рязанское станкостроительное производственное объединение, 1991