Куйбышевский
~~МОСКОВСКИЙ~~ ЗАВОД
КООРДИНАТНО-РАСТОЧНЫХ СТАНКОВ

КООРДИНАТНО-РАСТОЧНЫЙ СТАНОК

модели

2А450

РУКОВОДСТВО К СТАНКУ

I. НАЗНАЧЕНИЕ И ОБЛАСТЬ ПРИМЕНЕНИЯ СТАНКА

Координатно-расточный станок модели 2А450 (рис. 1) предназначен для обработки отверстий с точным расположением осей, размеры между которыми заданы в прямоугольной системе координат.

Наряду с расточкой на станке, при необходимости, могут выполняться сверление, легкое (чистовое) фрезерование, разметка и проверка линейных размеров, в частности межцентровых расстояний.

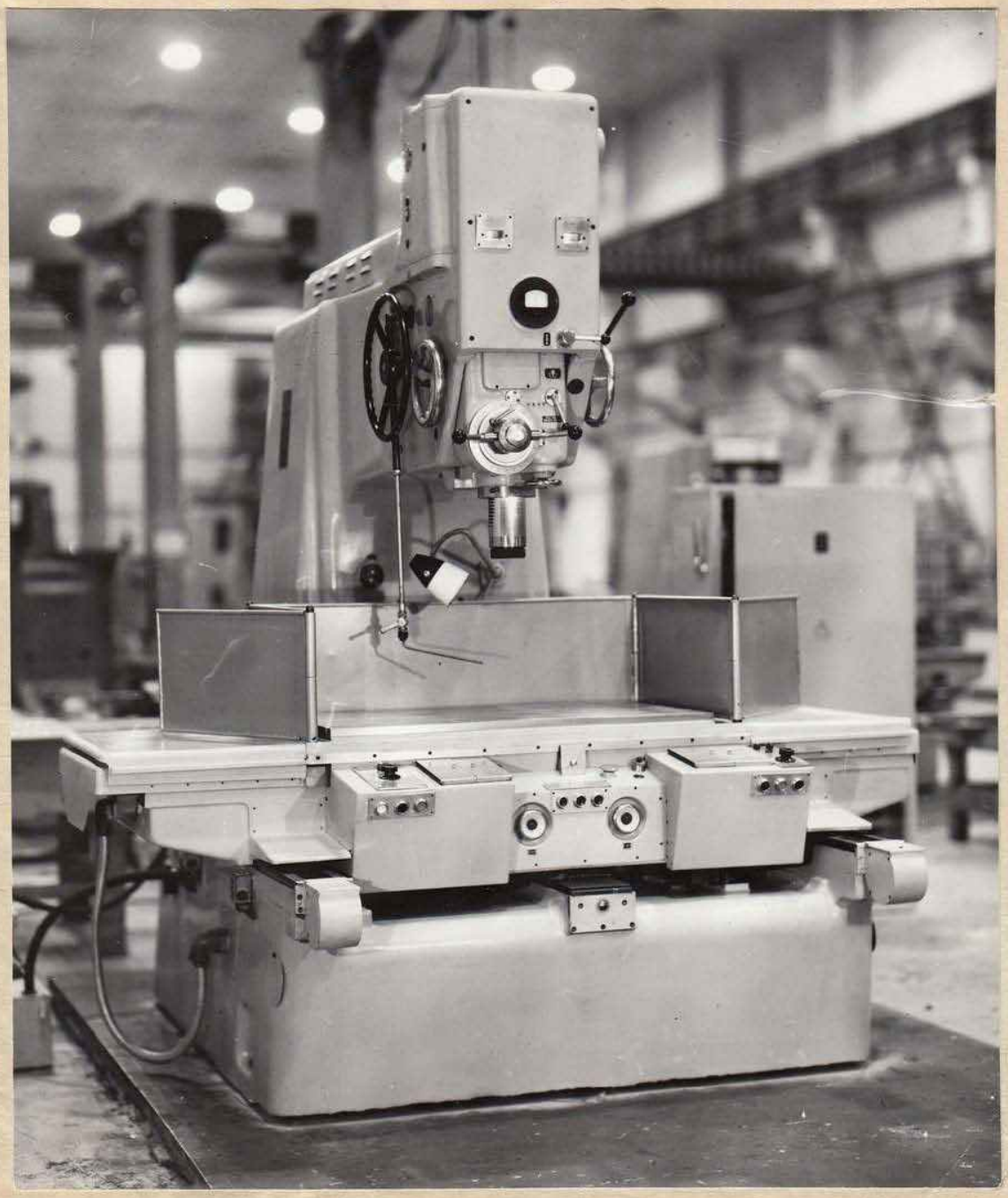

Применяя поставляемые со станком поворотные столы и другие принадлежности, можно, кроме того, производить обработку отверстий, заданных в полярной системе координат, наклонных и взаимно перпендикулярных отверстий и проточку торцовых плоскостей.

Станок пригоден как для работ в инструментальных цехах (обработка кондукторов и приспособлений), так и в производственных цехах для точной обработки деталей без специальной оснастки.

Станок оборудован оптическими экранными отсчетными устройствами, позволяющими отсчитывать целую и дробную части координатного размера в одном месте.

В условиях нормальной эксплуатации станок обеспечивает точность установки межцентровых расстояний: в прямоугольной системе координат — 0,004 *мм*.

Станок оснащен принадлежностями, наиболее часто употребляемыми.

Прежде чем приступить к установке станка, подключению к электросети и к работе на нем, следует внимательно изучить соответствующие разделы настоящего руководства.

II. РАСПАКОВКА И ТРАНСПОРТИРОВКА СТАНКА

Станок, электрошкаф и преобразовательный агрегат транспортируется в одном ящике. Делительные столы упакованы в отдельных ящиках.

С железнодорожной платформы ящики следует снимать, подводя канаты под концы полозьев в местах, указанных на ящике (рис. 2).

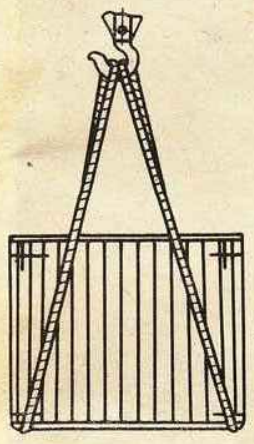

Рис. 2

ВНИМАНИЕ! В течение всей транспортировки, во время распаковки и установки предохраняйте станок от ударов!

Ящики со станком и принадлежностями должны храниться в закрытых складских помещениях, не допускающих значительных температурных колебаний. Хранение ящиков с оборудованием под открытым небом КАТЕГОРИЧЕСКИ ВОСПРЕЩАЕТСЯ.

При вскрытии упаковки следует проверить внешнее состояние станка, наличие антикоррозийного покрытия на обработанных поверхностях деталей станка и комплект принадлежностей, руководствуясь ведомостью комплектации.

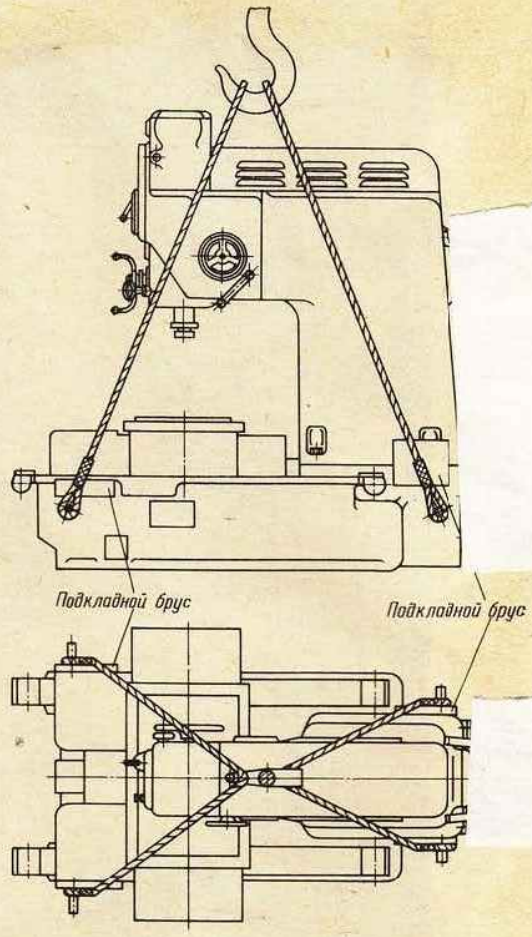

Рис. 3