зав. 2903
инв. 2073

РАДИАЛЬНО-СВЕРЛИЛЬНЫЙ ПЕРЕНОСНЫЙ СТАНОК

2К52

РУКОВОДСТВО ПО ЭКСПЛУАТАЦИИ
2К52.00.00.000.00.00РЭ

СТАНКОИМПОРТ

СССР МОСКВА

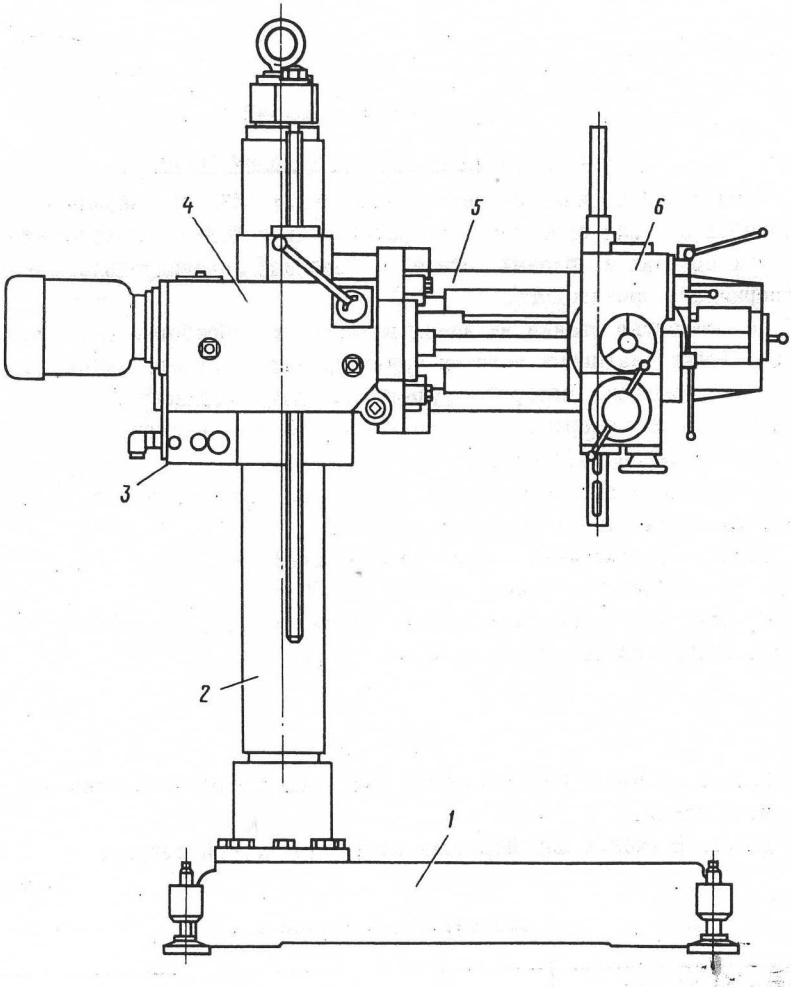

Рис.I. Общий вид переносного радиально-сверлильного станка 2К52